Kühlraumverschluss
Serie 6004 RONDO

- selbstschließende Verriegelung für Drehtüren
- für Rechts- und Linksanschlag verwendbar
- unterschiedliche Farben verfügbar
- Innenöffner und Zubehör analog zur Serie 6000 Jumbo
- Reed Variante auf Anfrage

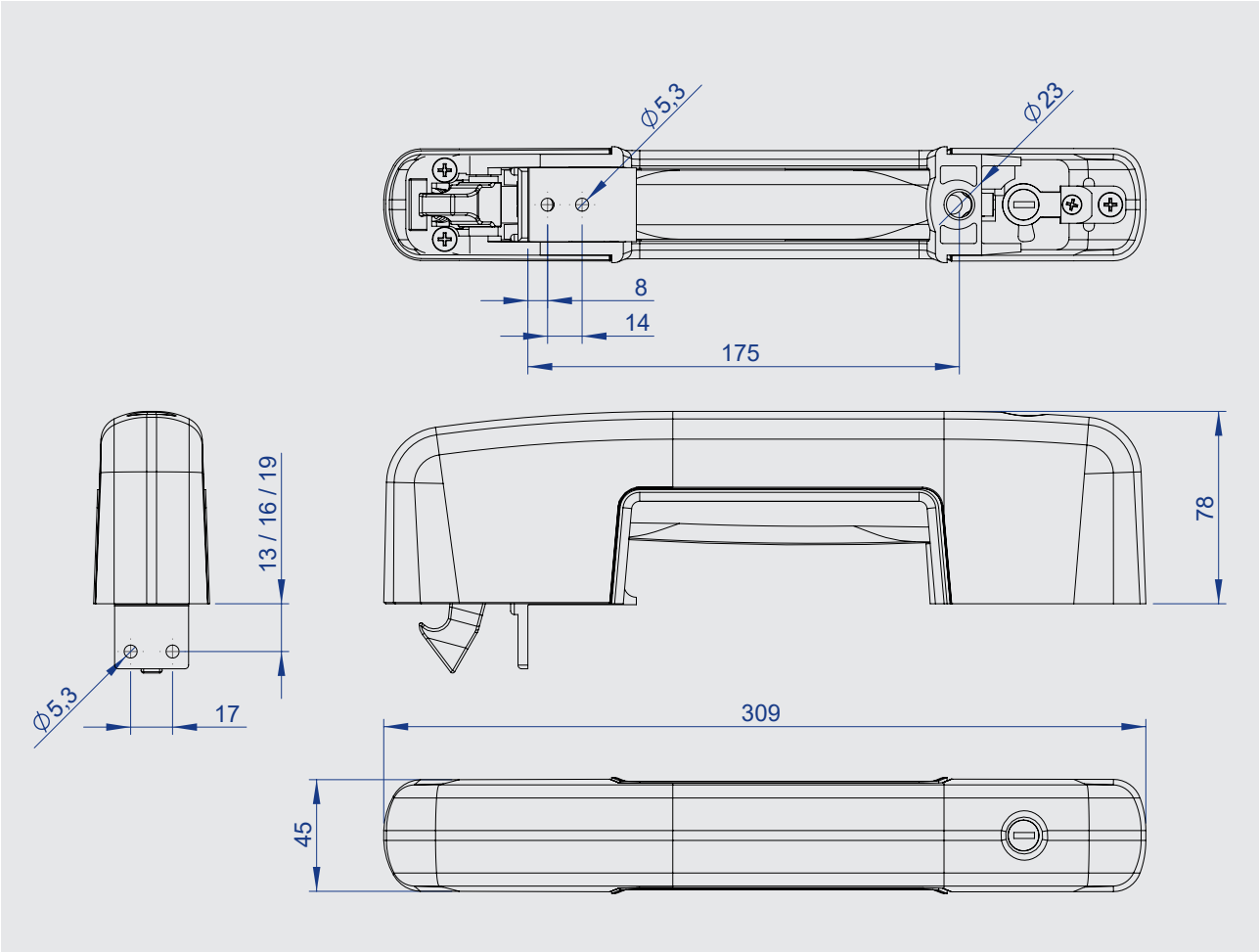

Man kann die Tür drehen und wenden wie man will, aber bei diesem Verschluss bedeutet „zu“ wirklich „zu“. Das Einzige, was es hier noch zu diskutieren gibt, ist die Farbe, denn der Griff ist in verschiedenen Tönen verfügbar. Die selbstschließende Verriegelung für Drehtüren ist darüber hinaus für Rechts- und Linksanschlag verwendbar und auf Anfrage sogar als Reed-Variante erhältlich. Der dazugehörige Innenöffner und weiteres Zubehör stammen allesamt aus der 6000 Jumbo Serie.

Materialien

Gehäuse:	Kunststoff
Grundkörper:	Zinkdruckguss, verchromt oder kathodisch tauchlackiert (KTL)
Falle:	Zinkdruckguss, verzinkt
Taste:	Kunststoff
Gegenlager:	Zinkdruckguss, kathodisch tauchlackiert (KTL)
Klobenoberteil:	Zinkdruckguss, pulverbeschichtet
Klobenplatte:	Kunststoff
Füllstück:	Zinkdruckguss, verzinkt
Stifte:	Edelstahl
Schutz- und Innengriff:	Edelstahl, pulverbeschichtet
Andere Bauteile:	Zinkdruckguss oder Stahl, verzinkt
Farben:	schwarz, grau, blau

Systemaufbau

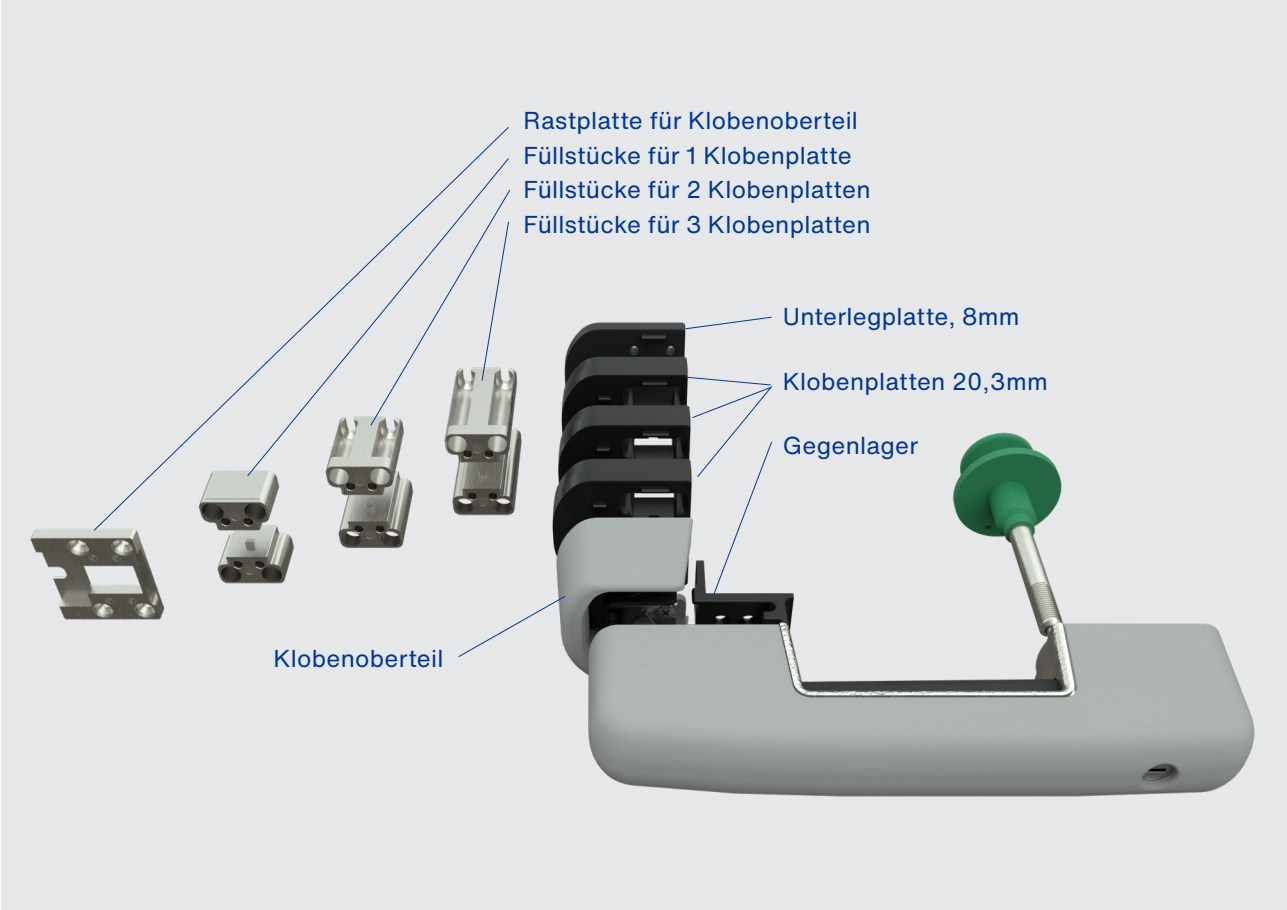

Innenöffner & Zubehör

Der Innenöffner und das Zubehör sind analog zu Serie 6000 Jumbo. Siehe Seite 39

Varianten

6004-021000
Verschluss,
Kappe, Kunststoff schwarz,
Grundkörper schwarz

6004-021001
Verschluss,
Kappe, Kunststoff schwarz
Grundkörper trowal chrom

6004-021010
Verschluss,
Kappe, Kunststoff grau,
Grundkörper schwarz

6004-021011
Verschluss,
Kappe, Kunststoff grau,
Grundkörper trowal chrom

6004-021020
Verschluss,
Kappe Kunststoff blau,
Grundkörper schwarz

6004-021021
Verschluss,
Kappe Kunststoff blau,
Grundkörper trowal chrom

Kloben

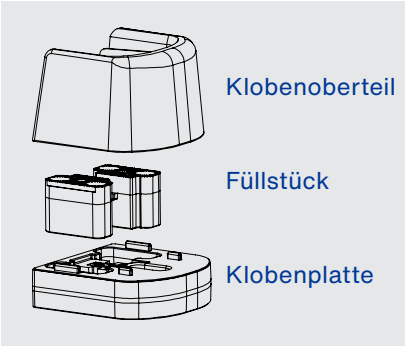

Der Kloben besteht aus drei Teilen. Dem Klobenoberteil, der Klobenplatte und den Füllstücken. Innerhalb des Klobenoberteils befindet sich die höhenverstellbare Schließraste, mit der 15 mm in der Höhe ausgeglichen werden können. Für weitere Höhen gibt es die Klobenplatte in unterschiedlichen Ausführungen.

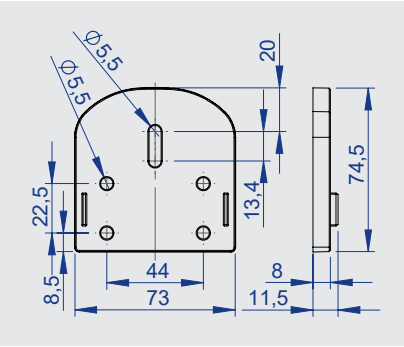

6004-020010
Unterlegplatte, Kunststoff, 8 mm

Klobentabelle
Überschlag (S)

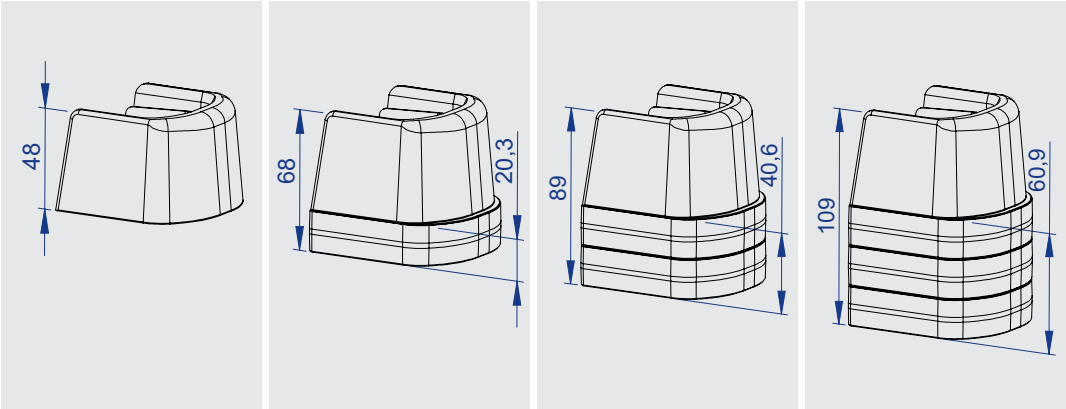

	Klobenoberteil & Rastplatte Nr. 1	Klobenoberteil & 1 Klobenplatte	Klobenoberteil & 2 Klobenplatten	Klobenoberteil & 3 Klobenplatten
ohne U-Platte	S = 32,5 - 47,5 mm	S = 52,8 - 67,8 mm	S = 73,1 - 88,1 mm	S = 93,4 - 108,4 mm
mit 1x U-Platte	S = 40,5 - 55,5 mm	S = 60,8 - 75,8 mm	S = 81,1 - 96,1 mm	S = 101,4 - 116,4 mm

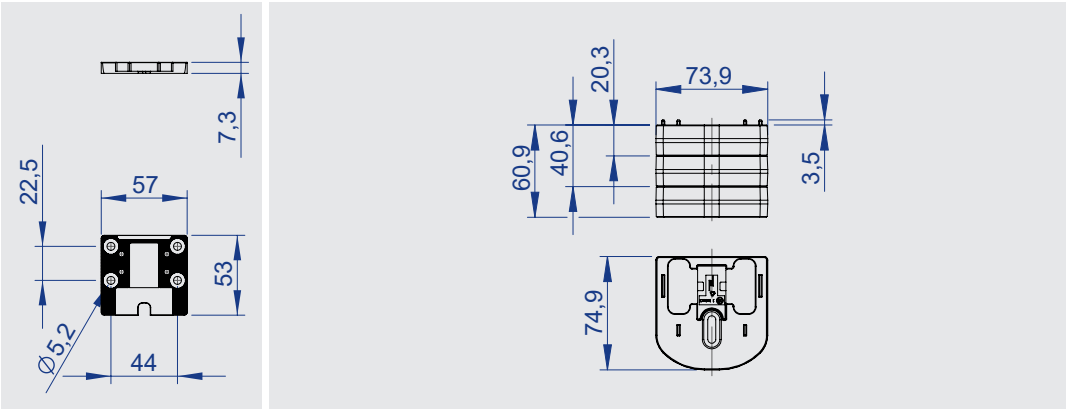

	Klobenoberteil & Rastplatte Nr. 1	Klobenoberteil & 1 Klobenplatte	Klobenoberteil & 2 Klobenplatten	Klobenoberteil & 3 Klobenplatten
kathodisch tauchlackiert (KTL)	**6004-020100**	**6004-020102**	6004-020104	6004-020106
trowal chrom	6004-020110	6004-020112	6004-020114	6004-020116

→ **Standardartikel** → Auf Anfrage

S = Überschlag